ООО «РЕГИОНСТРОЙСЕРВИС»

ПАСПОРТ
ТЕХНИЧЕСКИЙ

Ёмкости из полипропилена

г. Калининград тел. +7 (4012) 34-31-42,
г. Санкт-Петербург тел. +7 (812) 385- 17-61,
www.regioneco.com

I. Описание

Емкость изготавливается из конструкционного полипропилена и представляет собой оборудование заводского изготовления, сборку и монтаж которого осуществляет ООО «РегионСтройСервис» г. Калининград.

I.1. Введение

Емкость предназначена для хранения самых различных жидкостей, включая воду, кислоты, щелочи, сточные воды, различные алкогольные и безалкогольные напитки, молоко и прочее Периодическая очистка емкости осуществляется откачивающей машиной.

I.2. Преимущества

- компактность;
- лёгкость транспортировки;
- лёгкость монтажа;
- герметичность;
- минимальные эксплуатационные расходы.

II. Технические параметры.

Прямоугольная емкость:

№	Общий объем	Полезный объем	Длина	Ширина	Высота
1	1,5	1,11	1,5	1	1
2	4,5	3,915	1,5	1,5	2
3	8	6,96	2	2	2
4	12	10,44	3	2	2
5	16	13,92	4	2	2
6	20	17,4	5	2	2
7	25	22,4	5	2	2,5
8	30	26,88	6	2	2,5
9	35	31,36	7	2	2,5
10	40	35,84	8	2	2,5
11	45	40,32	9	2	2,5

Цилиндрическая горизонтальная емкость:

№	Объем	Диаметр	Толщина листа ПП, мм	Длина
1	0,5	0,960	5,0	1,1
2	1,0	0,960	5,0	1,75
3	1,5	0,960	5,0	2,45
4	2,0	0,960	5,0	3,1
5	2,5	1,430	8,0	1,95
6	3,0	1,430	8,0	2,3
7	4,0	1,430	8,0	2,9
8	5,0	1,430	8,0	3,6
9	6,0	1,430	8,0	4,2

10	7,0	1,430	8,0	4,9
11	8,0	1,430	8,0	5,4
12	9,0	1,430	8,0	6,1
13	10,0	1,920	10,0	4,1
14	15,0	1,920	10,0	5,75
15	20,0	2,390	10,0	5,1
16	25,0	2,390	10,0	6,25
17	30,0	2,390	10,0	7,6

Цилиндрическая вертикальная емкость:

№	Объем	Диаметр	Толщина листа ПП, мм	Высота
1	0,5	0,640	5,0	1,6
2	1,0	0,960	5,0	1,45
3	1,5	0,960	5,0	2,0
4	2,0	1,430	5,0	1,3
5	2,5	1,430	5,0	1,6
6	3,0	1,750	5,0	1,3
7	4,0	1,750	5,0	1,7
8	5,0	1,920	8,0	1,75
9	6,0	1,920	8,0	2,1
10	7,0	1,920	8,0	2,5
11	8,0	1,920	8,0	2,8
12	9,0	2,390	8,0	2,0
13	10,0	2,390	8,0	2,2
14	12,0	2,390	8,0	2,7
15	15,0	2,390	10,0	3,4

Техническая схема

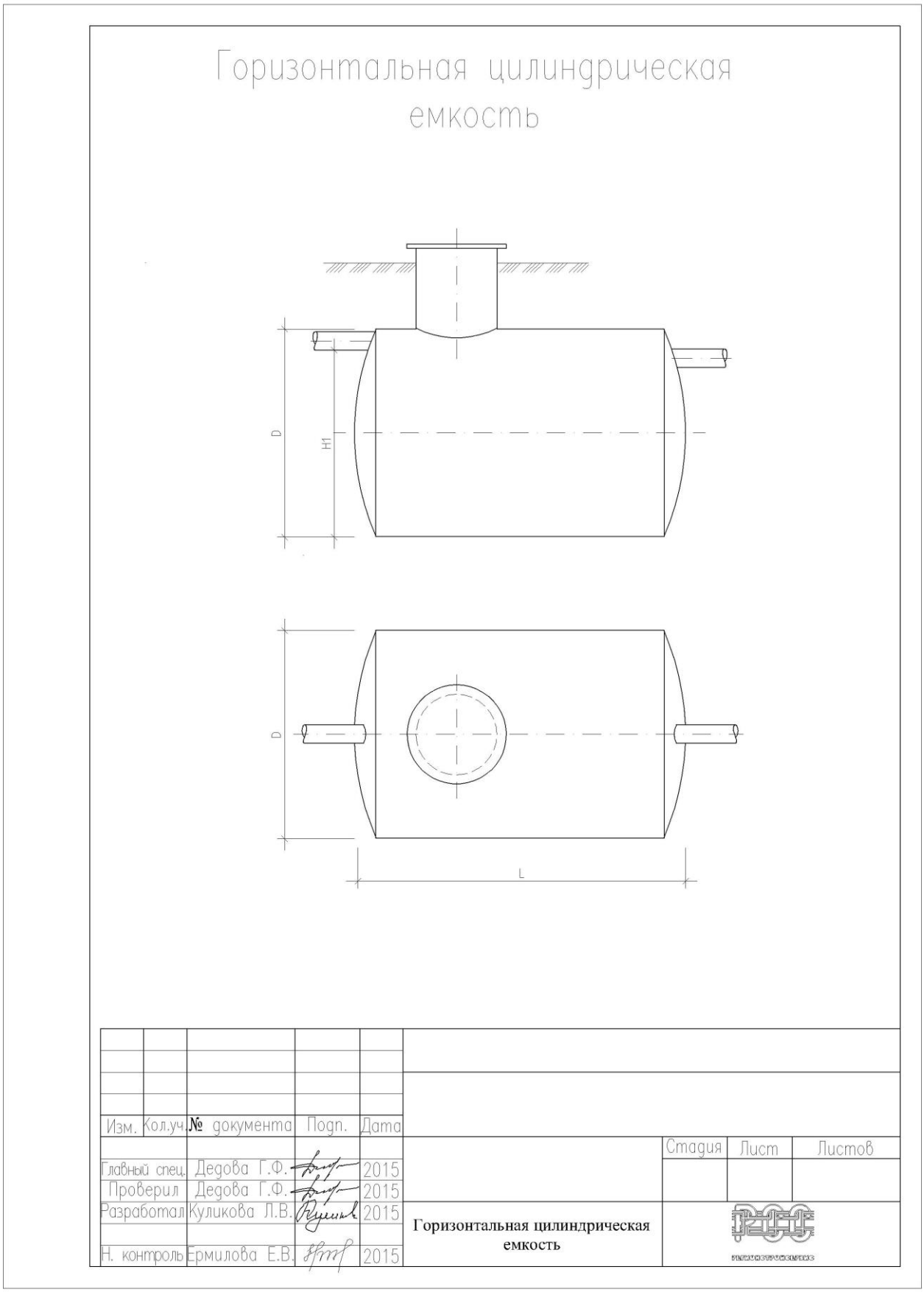

Горизонтальная прямоугольная емкость

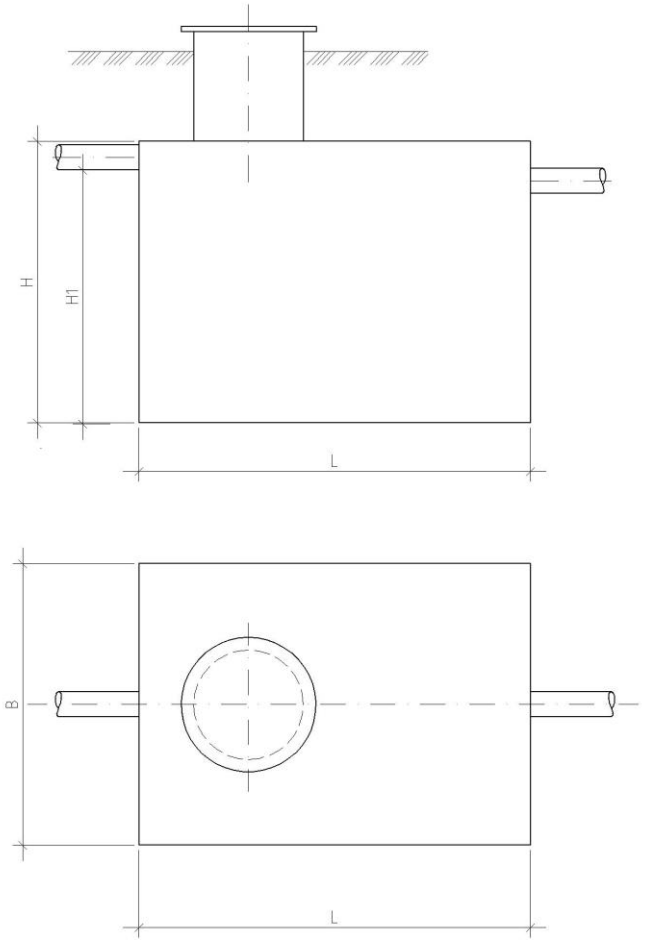

Изм.	Кол.уч.	№ документа	Подп.	Дата				
						Стадия	Лист	Листов
Главный спец.		Дедова Г.Ф.		2015				
Проверил		Дедова Г.Ф.		2015				
Разработал		Куликова Л.В.		2015	Горизонтальная прямоугольная емкость			
Н. контроль		Ермилова Е.В.		2015				

Вертикальная цилиндрическая емкость

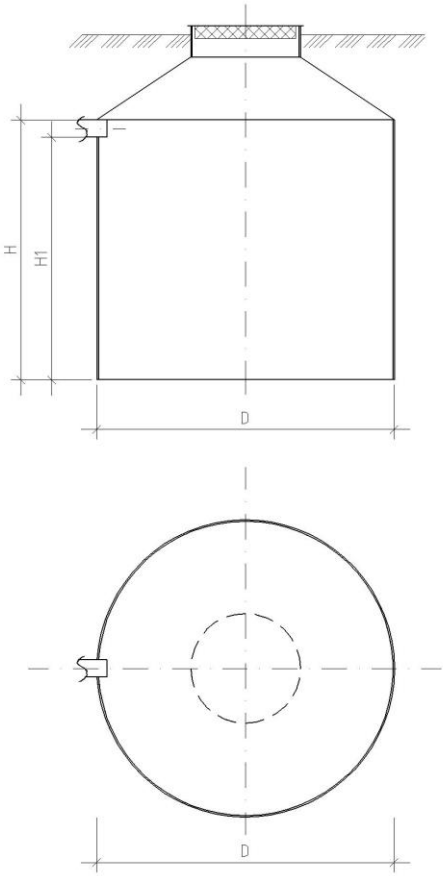

Изм.	Кол.уч.	№ документа	Подп.	Дата				
Главный спец.		Дедова Г.Ф.		2015		Стадия	Лист	Листов
Проверил		Дедова Г.Ф.		2015				
Разработал		Куликова Л.В.		2015	Вертикальная емкость			
Н. контроль		Ермилова Е.В.		2015				

III. Монтаж емкости

При установке емкости на место, предусмотренное проектной документацией, необходимо принять меры предосторожности, исключающие возможность ее механического повреждения.

Подготовка траншеи и котлована

Траншея под подводящую / отводящую к оборудованию трубу от выпуска из объекта делается с уклоном 1% - 2% (10-20 мм на 1 м/погонный). На дне траншеи делается выравнивающая подсыпка.

Все трубопроводы, находящиеся в зоне промерзания должны быть утеплены активными системами утепления (термокабель, утеплитель, специализированная труба и т.д.).

Плита под установку оборудования должна иметь габаритные размеры на 300 мм шире габаритов блоков с каждой стороны.

Котлован под установку оборудования должен иметь размеры и откосы, исключающие осаждение и обвал грунта на плиту основание. При необходимости, стенки котлована должны быть укреплены.

Установка бетонной армированной плиты

В котловане по его периметру и на всю глубину устанавливается опалубка, на дне которой заливается бетонная плита-основание, укрепленная однослойным армированием. Толщина плиты 200 мм. По периметру емкости с отступом 150 мм из плиты выпускаются монтажные петли. Расстояние между ними не более 1500 мм

Поверхность плиты выравнивается цементной стяжкой с отклонениями по горизонтали ± 3 мм.

Установка оборудования

Емкость поднимать за монтажные петли, при отсутствии таковых использовать текстильные стропы.

ЗАПРЕЩАЕТСЯ использовать металлические тросы или цепи.

Оборудование устанавливается непосредственно на плиту, крен недопустим, Емкость монтируется строго по уровню.

Верхние поверхности емкости, при необходимости, покрываются утеплителем, предназначенным для использования в грунте.

Емкость фиксируется на плите синтетическими стропами за заранее подготовленные монтажные петли в плите и за специальные монтажные проушины на корпусе Емкость, при отсутствии монтажных проушин стропы перекидываются через корпус емкости с шагом не более 1500 мм.

ЗАПРЕЩАЕТСЯ фиксация оборудования к плите металлическими тросами или цепями.

После установки оборудования выполнить выверку оборудования в плане и по высоте с составлением акта скрытых работ, с приложением фотоотчета.

Засыпка емкости

Засыпка оборудования производится с закрытыми крышками. По технологии установки полимерных изделий в грунт, засыпка объема между стенками котлована и стенками блоков производится не вынутым грунтом, а песком без твердых крупных включений смешанным с цементом. Соотношение цемента и песка для обсыпки оборудования составляет 1:5. Толщина песко-цементной смеси вокруг корпуса емкости должна быть не менее 150 мм, для этого используется скользящая опалубка. Песчано-цементная засыпка производится послойно, с обязательным трамбованием каждого слоя. Толщина каждого слоя 300 мм.

В случае заглубления Емкости с использованием удлинительных горловин песчано-цементную смесь необходимо заменить бетоном, а непосредственно над оборудованием необходимо смонтировать разгрузочную плиту, опирающуюся на бетонные стенки возведенные по периметру устанавливаемого оборудования, опирающиеся на выпуск плиты основания.

Одновременно с засыпкой оборудования песчано-цементной смесью (бетонированием) Емкость заполняется водой, уровень воды должен превышать уровень засыпки (бетонирования) не менее чем на 200 мм и не более чем на 500 мм.

ВНИМАНИЕ! При заполнении станции водой необходимо поднимать уровень воды во всех камерах и отсеках блока.

ЗАПРЕЩАЕТСЯ засыпка оборудования песчано-цементной смесью (бетонирование) без заполнения водой.

ЗАПРЕЩАЕТСЯ при трамбовании слоев песчано-цементной смеси использование трамбовочных машин, ручных катков и прочей техники. Трамбование производится путем проливки слоев песчано-цементной смеси водой с уплотнением ручной трамбовкой.

ЗАПРЕЩАЕТСЯ опорожнять оборудование ранее 14-ти дней после установки, перед опорожнением убедится в том, что бетон (или песчано-цементная смесь) застыл(а).

Подъезд к оборудованию машины обслуживания должен производится только по ж/б плите, расчет ж/б плиты производит специализированная проектная организация.

Для исключения случайного наезда машин на поверхность земли, под которой установлено оборудование, выставить опасную зону на расстоянии 2,5 метра от границы корпуса по периметру.

В случае установки оборудования в местах движения автотранспорта, дополнительно заливается разгрузочная плита, которая служит для равномерного распределения нагрузок от автотранспорта.

Производство работ в зимнее время

Монтаж при среднесуточной температуре ниже +5°С и минимальной суточной температуре ниже 0° производится с соблюдением указаний данного раздела.

Монтаж оборудования производится при температуре не ниже -10°С.

Необходимо обеспечить незамерзание воды в оборудовании при проведении обратной засыпки (бетонировании), либо при временном прекращении работ.

ЗАПРЕЩАЕТСЯ монтаж оборудования на мерзлое основание.

ЗАПРЕЩАЕТСЯ обратная засыпка мерзлым грунтом.

Монтажная схема полипропиленовых горизонтальных емкостей

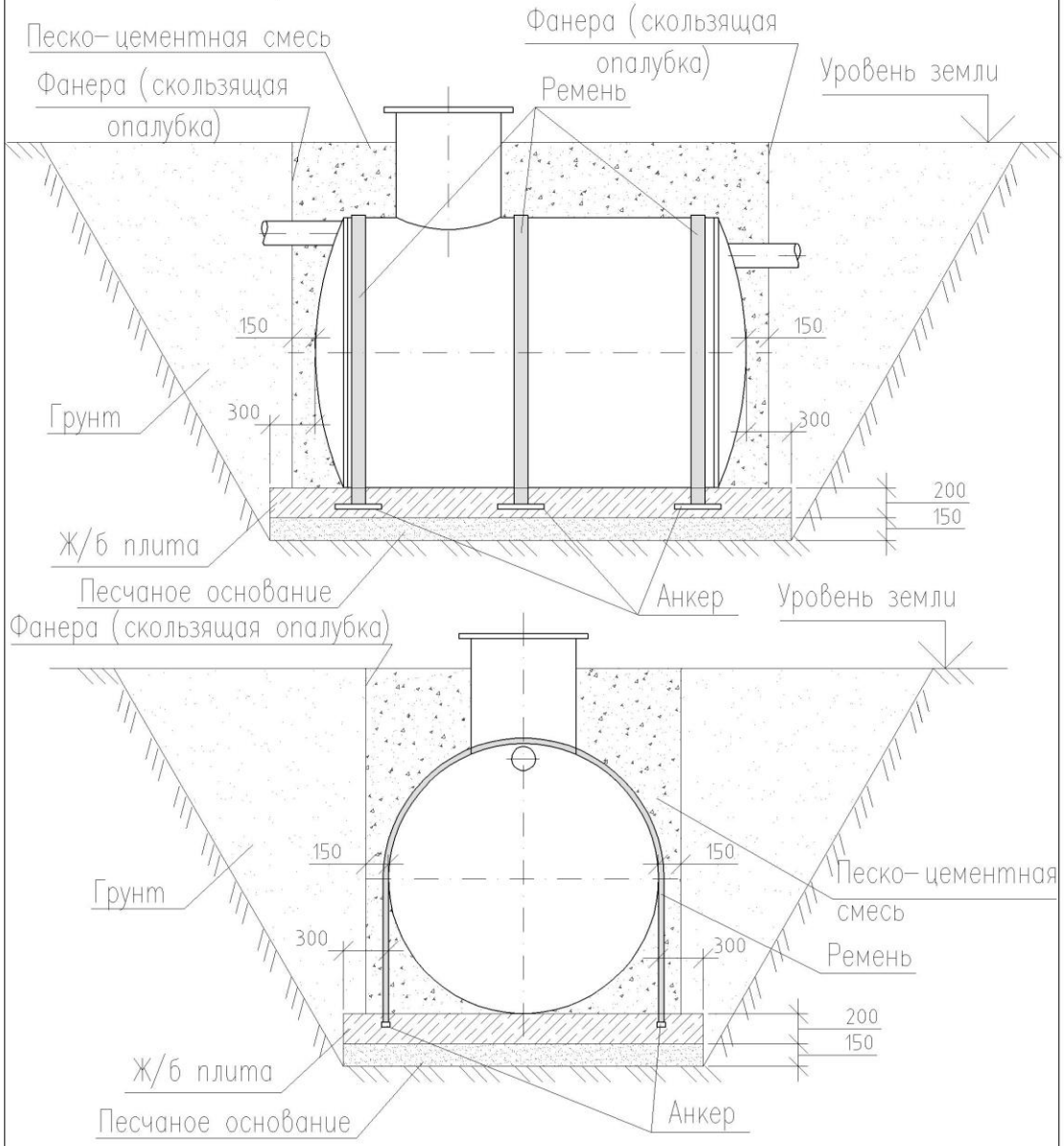

Изм.	Кол.уч.	№ документа	Подп.	Дата		Стадия	Лист	Листов
Главный спец.		Дедова Г.Ф.		2015				
Проверил		Дедова Г.Ф.		2015				
Разработал		Куликова Л.В.		2015	Монтажная схема полипропиленовых горизонтальных емкостей			
Н. контроль		Ермилова Е.В.		2015				

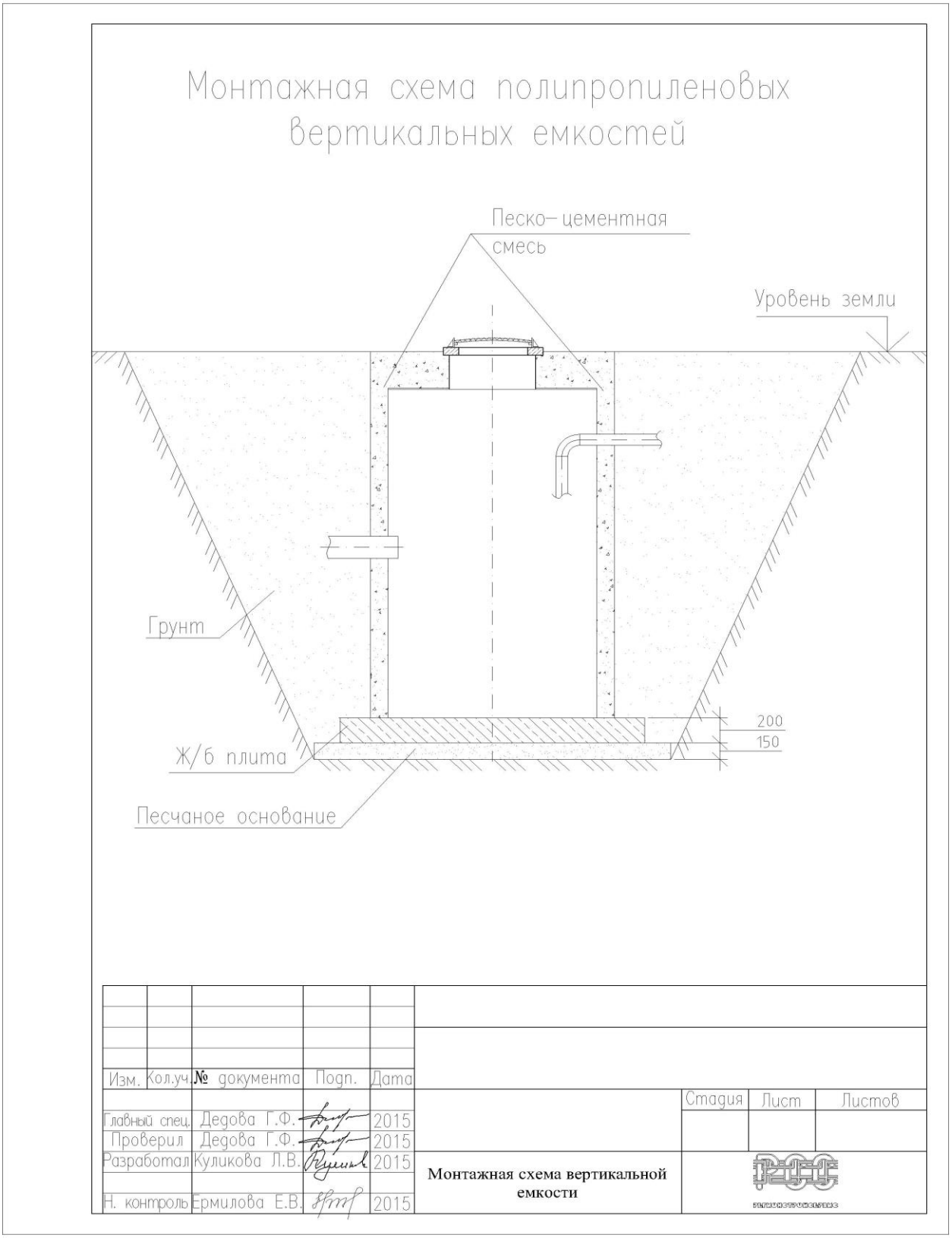

IV. Правила эксплуатации

Для обеспечения качественной работы необходимо не допускать переполнения ёмкости. Проводя работы по очистке, необходимо придерживаться правил безопасности труда.

Приложение А

Г А Р А Н Т И Й Н Ы Й Т А Л О Н

Емкость из полипропилена Дата выдачи _____

Гарантийные условия:

На емкость из полипропилена предоставляется гарантии сроком 24 месяца.

Гарантия не распространяется на неисправности, вызванные неправильным обслуживанием или обращением. Согласно способу получения емкости гарантия предоставляется в следующих вариантах:

1. Фирмой ООО «РегионСтройСервис» обеспечивается транспортировка емкости к потребителю, установка монтаж и ввод в эксплуатацию. За начало гарантийного срока принимается дата подписания акта приемки – сдачи работ.
2. Фирмой ООО «РегионСтройСервис» обеспечивается транспортировка емкости к потребителю, установку, монтаж и ввод в эксплуатацию обеспечивает потребитель самостоятельно. За начало гарантийного срока принимается дата передачи изделия потребителю, фирма не несет ответственности за неисправности, вызванные неправильным монтажом и вводом в эксплуатацию.
3. Потребитель принимает емкость на складе фирмы ООО «РегионСтройСервис». В этом случае за начало гарантийного срока принимается момент передачи емкости потребителю, фирма не несет ответственности за неисправности, вызванные неправильной транспортировкой, монтажом и вводом в эксплуатацию.
4. Потребитель осуществляет самостоятельную транспортировку емкости и/или монтаж, а у фирмы ООО «РегионСтройСервис» заказывается ввод емкости в эксплуатацию. В этом случае за начало гарантийного срока принимается момент ввода установки в эксплуатацию. Фирма не несет ответственности за неисправности, возникшие в процессе транспортировки и монтажа.

Данная гарантия не распространяется на повреждения, возникшие в результате несоблюдения правил эксплуатации или инструкций по техническому обслуживанию, нарушения сохранности пломб, самостоятельного ремонта или изменения внутреннего устройства, неправильного подключения прибора, а также повреждения в результате удара или других механических повреждений.

Фирма не несет ответственности за расходы связанные с демонтажем гарантийного оборудования, а также ущерб, нанесенный другому оборудованию, находящемуся у покупателя, в результате неисправностей (или дефектов), возникших в гарантийный период.

Гарантия не распространяется на оборудование, монтаж которого произведен неквалифицированным персоналом или с нарушением требований по монтажу и эксплуатации.

Сервисное обслуживание, гарантийный и после гарантийный ремонт обеспечивается фирмой ООО «РегионСтройСервис».

За справочной информацией обращаться по тел.: 34-31-42

Покупатель: _____ Продавец: _____